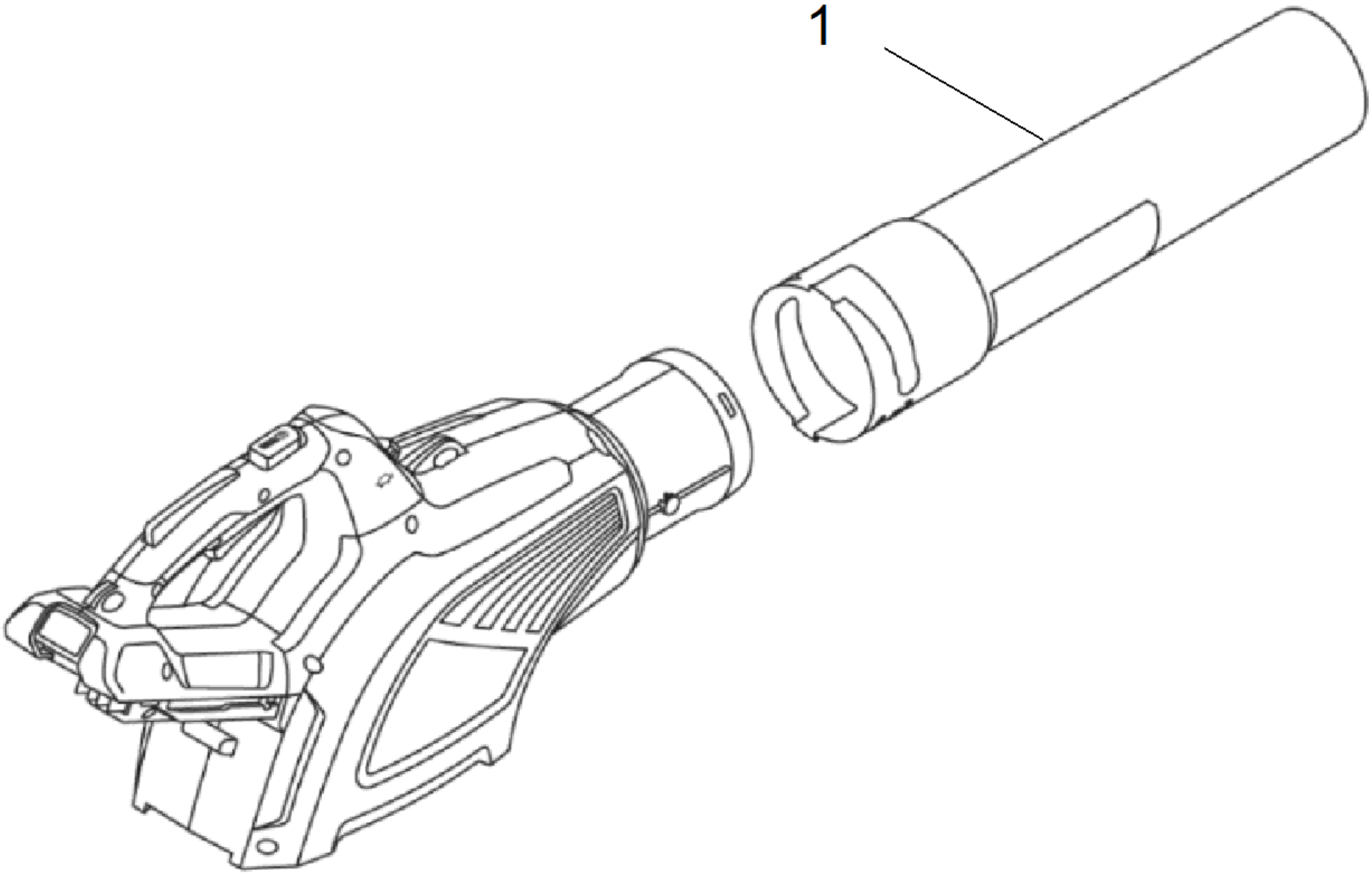
1

POS	Артикульный №	Описание	Количество	Единица
1	6.990-456.0	Труба 3127195000	1.000	ST