WT 4

KÄRCHER

Русский

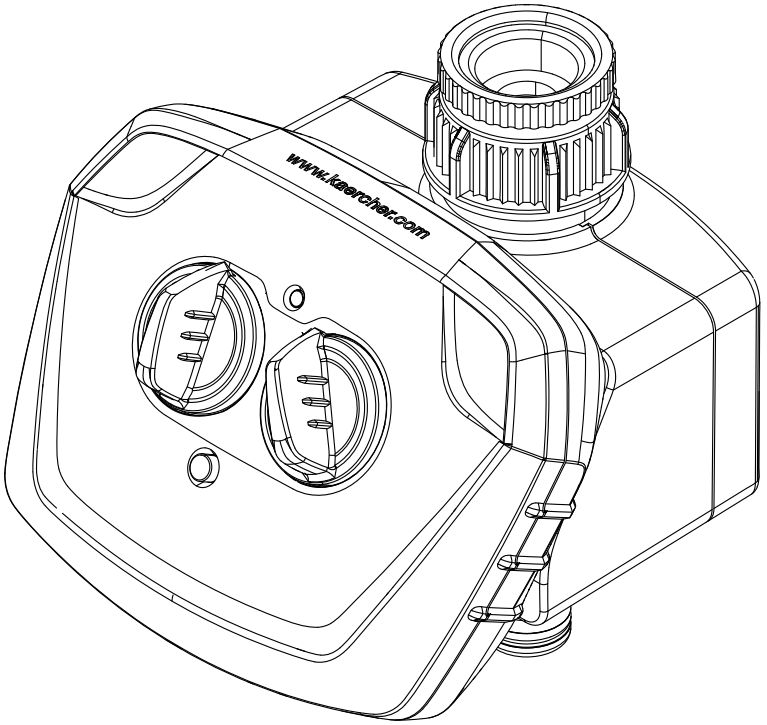

Register and win!
www.kaercher.com

59665950 11/2014

Оглавление

Изображение аппарата	3
Общие указания	75
Указания по технике безопасности	77
Управление	78
Уход и техническое обслуживание	83
Помощь в случае неполадок	84
Технические данные	85

Общие указания

Уважаемый покупатель!

Перед первым применением вашего прибора прочитайте эту оригинальную инструкцию по эксплуатации, после этого действуйте соответственно и сохраните ее для дальнейшего пользования или для следующего владельца.

Использование по назначению

– Данный прибор разработан для личного использования и не расчитан на требования для профессионального применения.
– Этот прибор предназначен для подключения к водопроводному крану и автоматического регулирования потока воды в системах орошения.

Защита окружающей среды

Упаковочные материалы пригодны для вторичной обработки. Поэтому не выбрасывайте упаковку вместе с домашними отходами, а сдайте ее в один из пунктов приема вторичного сырья.

Старые приборы содержат ценные перерабатываемые материалы, подлежащие передаче в пункты приемки вторичного сырья. Поэтому утилизируйте старые приборы через соответствующие системы приемки отходов.

Инструкции по применению компонентов (REACH)
Актуальные сведения о компонентах приведены на веб-узле по следующему адресу:
http://www.karcher.de/de/unternehmen/umweltschutz/REACH.htm

Гарантия

В каждой стране действуют соответственно гарантийные условия, изданные уполномоченной организацией сбыта нашей продукции в данной стране. Возможные неисправности прибора в течение гарантийного срока мы устраняем бесплатно, если причина заключается в дефектах материалов или ошибках при изготовлении. В случае возникновения претензий в течение гарантийного срока просьба обращаться, имея при себе чек о покупке, в торговую организацию, продавшую вам прибор или в ближайшую уполномоченную службу сервисного обслуживания.
(Адрес указан на обороте)

Символы в руководстве по эксплуатации

Внимание!

Для возможной потенциально опасной ситуации, которая может привести к легким травмам или повлечь материальный ущерб.

Указания по технике безопасности

Внимание!

- *Оросительный автомат не используется в системах для питьевой воды.*
- *Оросительный автомат используется только с неочищенной, прозрачной пресной водой с максимальной температурой до 35°C.*
- *Оросительный автомат устанавливать только снаружи.*
- *Защищать оросительный автомат от брызг воды и не погружать в воду.*
- *Перед началом работы оросительный автомат необходимо всегда проверять на повреждения, при наличии очевидных повреждений останавливать работу.*
- *Оросительный автомат размещать только в вертикальном положении.*
- *При подключении оросительного автомата к водопроводному крану герметик и смазку не использовать.*
- *Не тянуть за присоединенный шланг.*
- *Использовать только батареи по 9 В (тип 6LR61 / Alkaline).*
- *Не использовать заряжаемые батареи.*
- *Не устанавливать оросительный автомат в местах, в которых образуется водный конденсат, так как это может повредить батарее.*
- *Не устанавливать оросительный автомат вблизи источников тепла (максимальная температура окружающей среды 60°C).*
- *Не устанавливать оросительный автомат вблизи устройств, находящихся под напряжением.*

Управление

При распаковке устройства проверьте его комплектацию и целостность. Если возникли какие-либо претензий следует уведомить торговую организацию, продавшую аппарат.

Изображения см. на развороте!

Описание прибора

1 Переходник (G $^3/_4$)

2 Элемент подключения водоснабжения (G 1) с уплотнением фильтра

3 Элемент подключения шланга

4 Соединительная деталь для подключения шланга

5 Верхняя часть корпуса

6 Аккумуляторный отсек

7 Сигнальная лампа

8 Регулятор частоты повторения орошения

9 Регулятор продолжительности орошения

10 Кнопка для изменения времени запуска / функционального контроля

Перед началом работы

- ➔ Снять верхнюю часть корпуса.
- ➔ Вставить батарею на 9В (тип 6LR61 / Alkaline).
- ➔ Корпус закрыть, проследить за правильностью посадки.
- ➔ Завинтить соединительную деталь для подключения шланга.
- ➔ В случае необходимости привинтить к элементу подключения водоснабжения переходник.
- ➔ Поместить оросительный автомат в корпус и привинтить элемент для подключения водоснабжения к водопроводному крану.

Внимание!

Никогда не подключать оросительный автомат к водопроводному крану без прилагаемого уплотнения фильтра.

Настройка продолжительности орошения

➔ Установить регулятор продолжительности орошения на желаемое время, например, 15 минут.

Настройка частоты повторения орошения и времени запуска

Указание: Время запуска частоты орошения соответствует непосредственно установленному времени продолжительности орошения. Изменение времени запуска опционально возможно и описано далее.

➔ Повернуть регулятор частоты повторения орошения в положение **RES**.

Сигнальная лампа мигает красным, режим программирования активируется на 30 сек.

➔ Нажать кнопку для изменения времени запуска (опция). При каждом нажатии кнопки время запуска отодвигается на 60 мин.

Например: Для смещения времени запуска на 3 ч., исходя из фактического времени, необходимо трижды нажать кнопку. При каждом нажатии сигнальная лампа загорается зеленым.

➔ Настроить регулятор частоты повторения орошения на желаемый цикл.

ч = цикл в часах, напр., каждые 4 часа

д = цикл в днях, напр., каждые 2 дня

н = цикл в неделях

Возвращение изначальных настроек

Чтобы исправить введенные данные или удалить уже установленную программу

➔ Повернуть регулятор частоты повторения орошения в положение **RES**.

Орошение с программным управлением

Орошение производится автоматически согласно заданной программе (например, каждые 2 дня в течении 15 минут).
Путем нажатия кнопки функционального контроля в любое время можно запросить текущий статус. При работающей программе сигнальная лампа в течение непродолжительного времени горит зеленым.
Указание: При разряженном аккумуляторе орошение автоматически прекращается, сигнальная лампа горит красным. Если оросительный автомат долгое время работает без присмотра, предусмотрительно вставьте новый аккумулятор

Ручное орошение

Орошение в любой момент можно запустить вручную, заданные программы остаются при этом неизменными.

Начать ручное орошение

➔ Повернуть регулятор частоты повторения орошения в положение **ON**, сигнальная лампа в течение непродолжительного времени горит зеленым, клапан открывается.

Спустя 30 минут процесс орошения автоматически завершится.

Завершить ручное орошение

➔ Повернуть регулятор частоты повторения орошения в положение **OFF**, сигнальная лампа в течение непродолжительного времени горит красным, клапан закрывается.

Указание: Если на оросительном автомате установлена программы орошения, после завершения ручного орошения регулятор продолжительности орошения необходимо повторно установить на желаемую продолжительность. Если регулятор установлен в положение "OFF", орошение не выполняется, несмотря на то, что внутренняя частота орошения продолжает работать.

Окончание работы

В конце сезона орошения

➔ Закрыть водный кран.

➔ Отсоединить оросительный автомат от водопроводного крана и водяного шланга.

➔ Активировать ручное орошение, чтобы слить оставшуюся воду из оросительного автомата.

➔ Повернуть регулятор частоты повторения орошения в положение **RES**.

➔ Удалить батарею.

Уход и техническое обслуживание

Очистить уплотнение фильтра

➔ Регулярно удалять уплотнение фильтра из элемента для подачи воды и промывать его под проточной водой.

Аккумулятор

Замена батареи

Перед каждым орошением или если сигнальная лампа горит красным.

➔ Снять верхнюю часть корпуса.

➔ Вставить новую батарею на 9 В (тип 6LR61 / Alkaline).

Использованный аккумулятор следует утилизировать согласно действующим предписаниям.

Указание: Защитное устройство оросительного автомата автоматически перекрывает клапан при разряженной батарее.

➔ Корпус закрыть, проследить за правильностью посадки.

Техническое обслуживание

Аппарат не нуждается в профилактическом обслуживании.

Хранение

➔ Полностью слить воду из оросительного автомата.

➔ Удалить батарею.

➔ Хранить оросительный автомат в сухом, защищенном от мороза месте.

Помощь в случае неполадок

Неполадка	Причина	Способ устранения
Несмотря на программирование, орошение не происходит.	Перекрыт водопроводный кран.	Откройте водопроводный кран.
	Батарея разрядилась.	Вставить новую батарею на 9 В (тип 6LR61 / Alkaline).
	Соединительные контакты батареи окислились.	Очистить контакты.
	Забилось уплотнение фильтра.	Очистить уплотнение фильтра.
	Прервать вручную программу орошения. Регулятор продолжительности орошения находится в положении "OFF".	Установить регулятор продолжительности орошения на желаемое время, например, 15 минут.
Течь в элементе для подключения водоснабжения.	Уплотнение фильтра неисправно.	Заменить уплотнение фильтра.
	Ослабить элемент для подключения водоснабжения на водопроводном кране.	Снова прочно зажать элемент подключения водоснабжения.

Филиал фирмы Kдrcher с удовольствием ответит на ваши вопросы и окажет содействие при устранении неисправностей в приборе. Адрес указан на обороте

Технические данные

Рабочее давление	0,1 - 1,0 (1 - 10)	MPa (bar)
Температура подаваемой воды (макс.)	35	°C
Окружающая температура	+1 -> +60	°C
Тип батареек	9V (6LR61 / Alkaline)	

Изготовитель оставляет за собой право внесения технических изменений!